REF. 6.146

KF2157-3P-M5652 Sofa tapizado

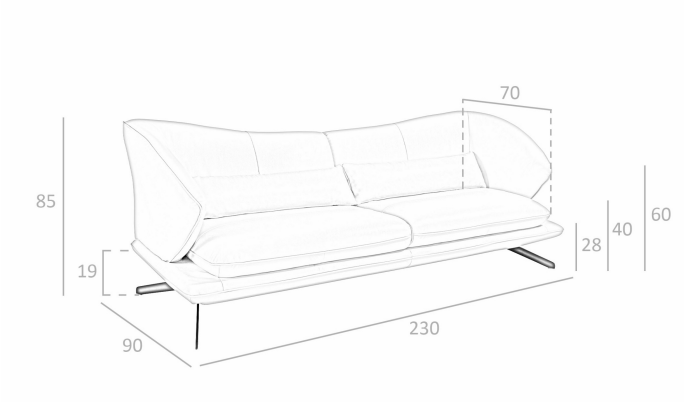

MEDIDAS

Medidas: 230 x 90 x 85 cm
Peso: 101 Kg.
Plazas: 3P

EMBALAJE

220 x 93 x 74 cm. / 97 Kg.
85 x 35 x 20 cm. / 8 Kg.

VOLUMEN

1,54 m3

PRODUCTO

Piel - STOCK - Taupe M5652

PATAS
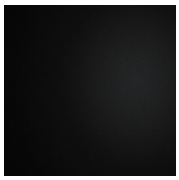
Material Patas: Acero color Negro